مديرية التربية لولاية تقرت — متوسطة الشهيد بوحفص احميدة -غمرة-

المستوى: أولى متوسط — السنة الدراسية: 2024/2023

الاختبار الأول في العلوم الفيزيائية و التكنولوجيا — المدة: ساعة ونصف

التمرين الأول (06 نقاط):

خلال حصة العلوم الفيزيائية قدم الأستاذ للتلاميذ مجموعة من العناصر الكهربائية، وطلب منهم انجاز دارة كهربائية، فقام التلميذ أمين بتركيب الدارة المبينة في الوثيقة-1-.

1- سمّ العناصر المرقمة .

2- أرسم مخطط هذه الدارة الكهربائية مستعملا الرموز النظامية ثم مثل عليه جهة مرور الكهرباء.

بعد فترة انقطع أحد الأسلاك، فوضع أمين مكانه قطعة خشب.

3- هل يتوهج المصباح في هذه الحالة؟ لماذا؟

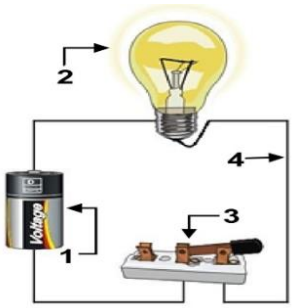

الوثيقة-1-

التمرين الثاني (06 نقاط):

بينما كان سمير في الورشة مع أبيه لمح مخطط لدارة كهربائية كما هو موضح في الوثيقة -2- فتبادر الى ذهنه عدة أسئلة عجزعن الاجابة عليها، ساعده في الاجابة عليها:

1- ما نوع مخطط الدارة في الوثيقة -2-؟

2- ماهو دور هذا النوع من الدارات؟واذكر مكان استعمالها؟

3- قم بملأ الجدول الذي يعطي حالة المصباح (متوهج أومنطفئ) حسب وضعية القاطعة؟

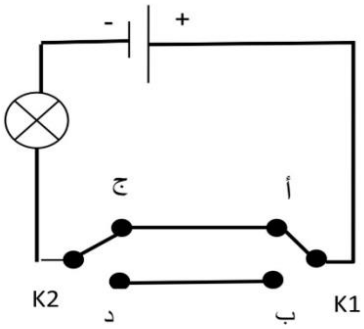

الوثيقة-2-

القاطعة K1	القاطعةK2	حالة المصباح
الوضع (أ)	الوضع (ج)	
الوضع (أ)	الوضع (د)	
الوضع (ب)	الوضع (د)	
الوضع (ب)	الوضع (ج)	

الوضعية الادماجية (08 نقاط):

في حصة الأعمال المخبرية أراد أسامة معرفة مخاطر استقصار دارة كهربائية وكيفية تجنبها، حيث قام بتركيب دارة تحتوي على العناصر المبينة في الوثيقة-3-، ساعد أسامة بالاجابة على الأسئلة التالية:

1- ما نوع الربط في هذه الدارة؟

2- ماذا يحدث عندما يستقصر أسامة المصباح L 3؟

3- أرسم المخطط النظامي لدارة أسامة في حالة إستقصار المصباح L 3.

4- كيف نتجنب مخاطر الدارة المستقصرة؟

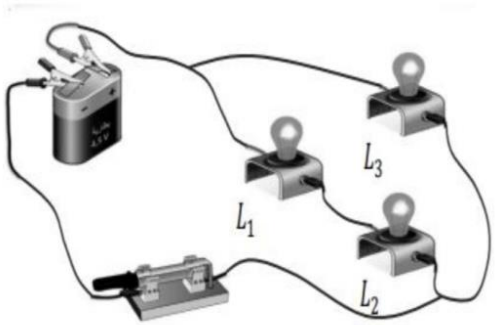

الوثيقة-3-

لا تسمح للعالم بأن يغير ابتسامتك بل اجعل ابتسامتك تغير العالم .....بالتوفيق